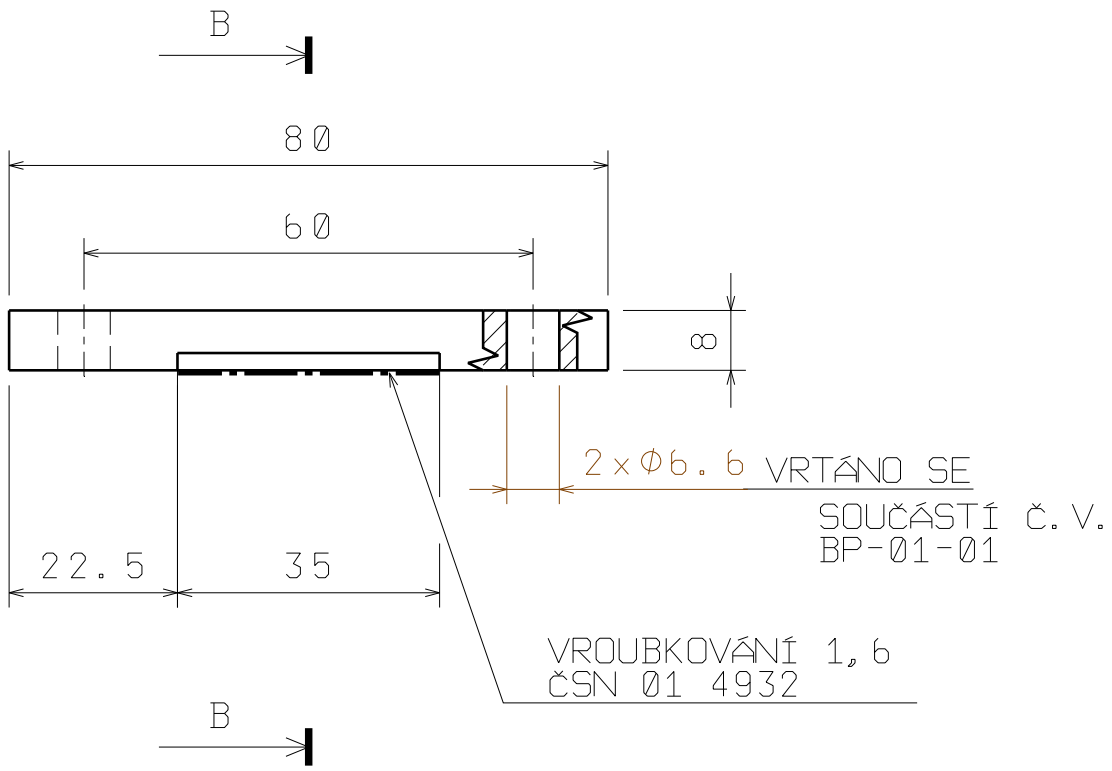

B-B
2:1

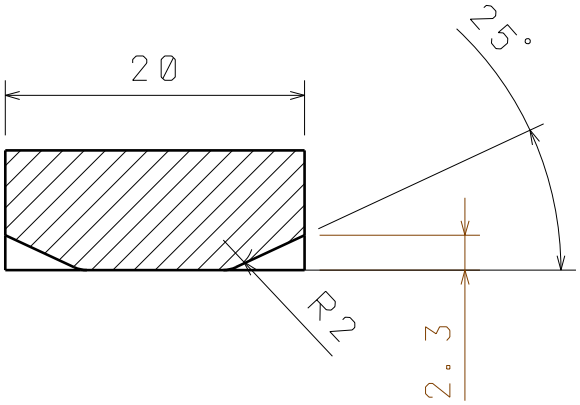

Ra 3,2 ( )

CEMENTOVÁNO 0,4
KALENO HRC 46±2

PŘESNOST	ISO2768-mk
TOLEROVÁNÍ	ISO 8015
CHRÁNĚNO PODLE	ISO 16016
PROMÍTÁNÍ	

FT UTB - UVI

KRESLIS: Jan NĚMEČEK	DATUM: 28.4.2014	NÁZEV: HORNÍ ČELIST - POHYBOVÁ	
POLOTOVAR: □ 12x25-85 ČSN EN 10060		FORM.: A4	ČÍSLO VÝKRESU: BP-01-02	REV: X
MATERIÁL: 1.1203		MĚŘ. 1:1	HMOT. (kg) 0,093	LIST 3/3