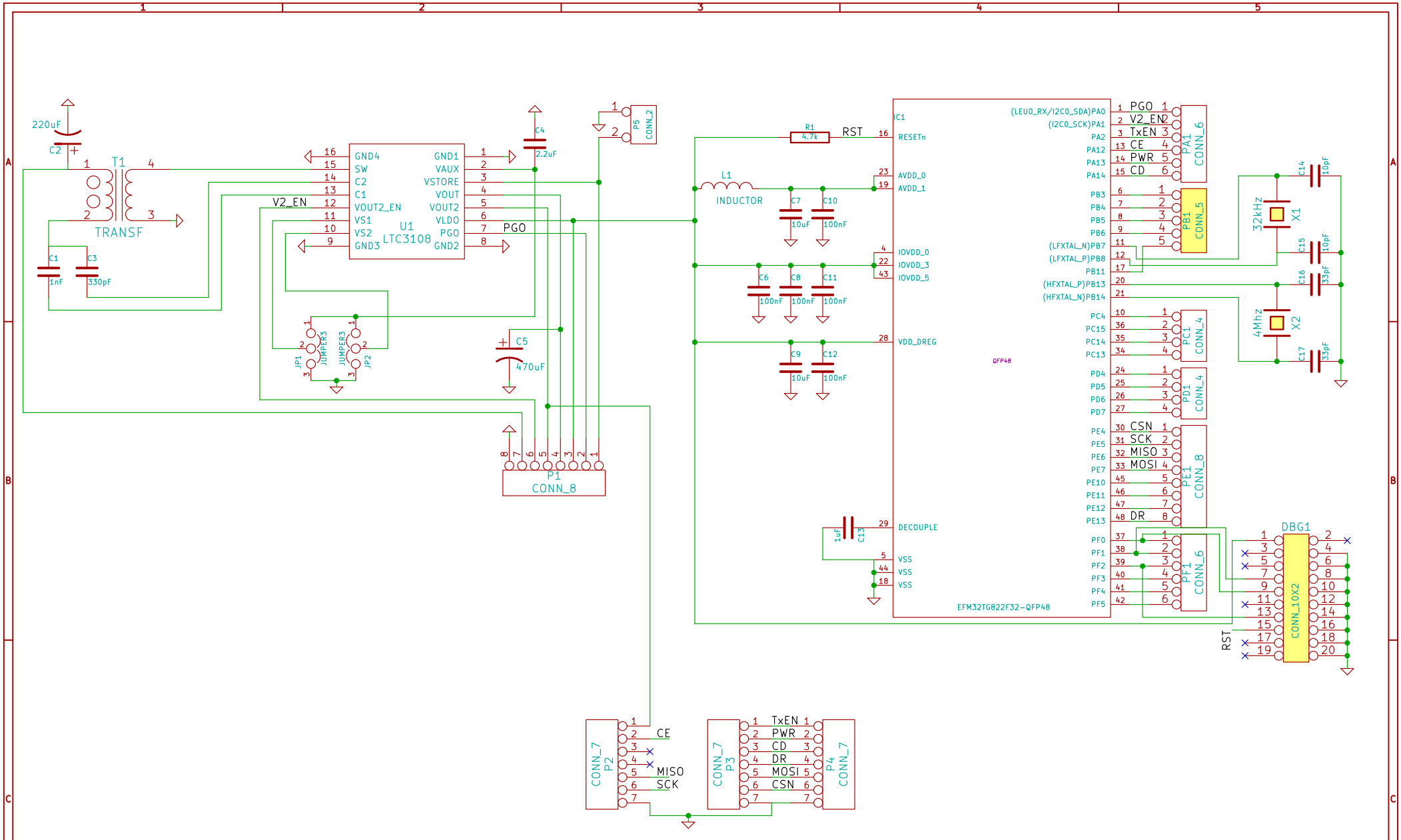

Jiří Němec		
File: harvestr_efm32.sch		
Sheet: /		
Title: Platforma bezdratoveho snimace EFM32		
Size: A4	Date: 4 mar 2014	Rev:
KiCad E.D.A.		Id: 1/1