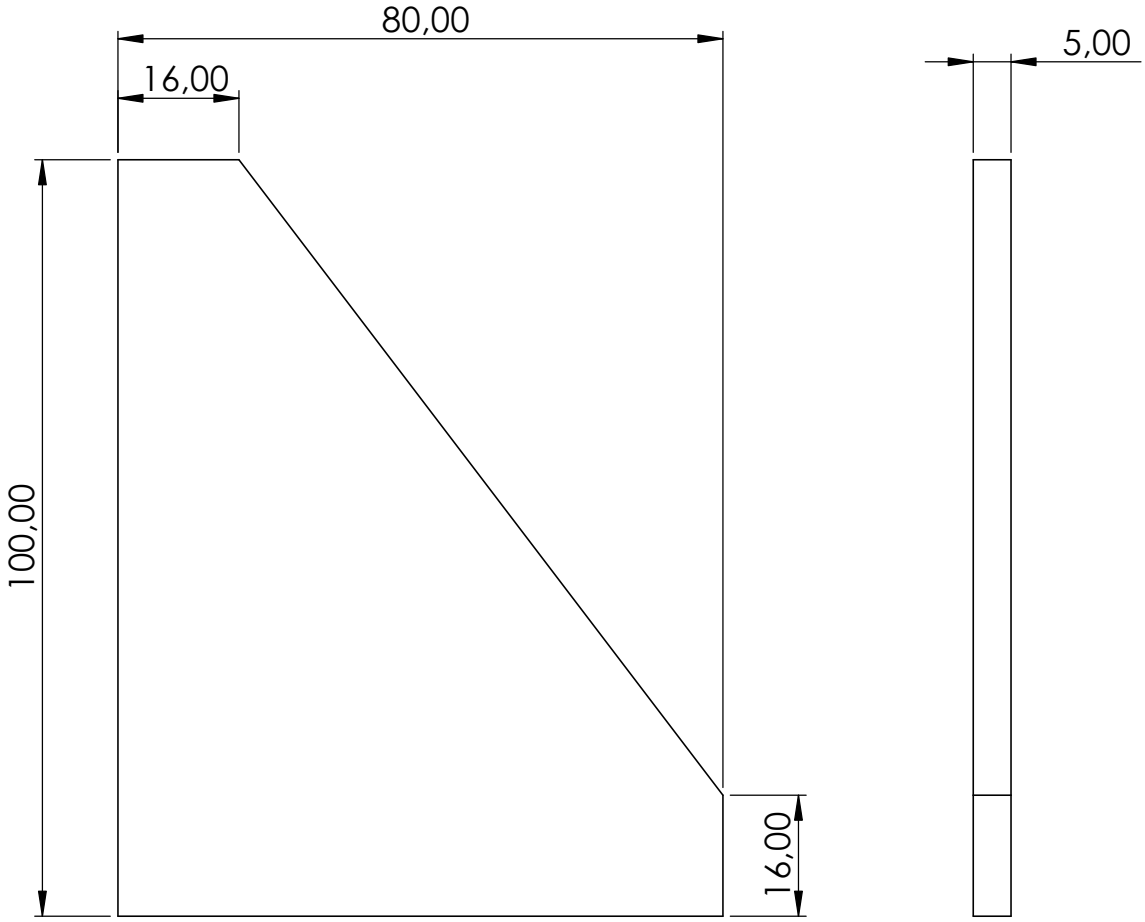

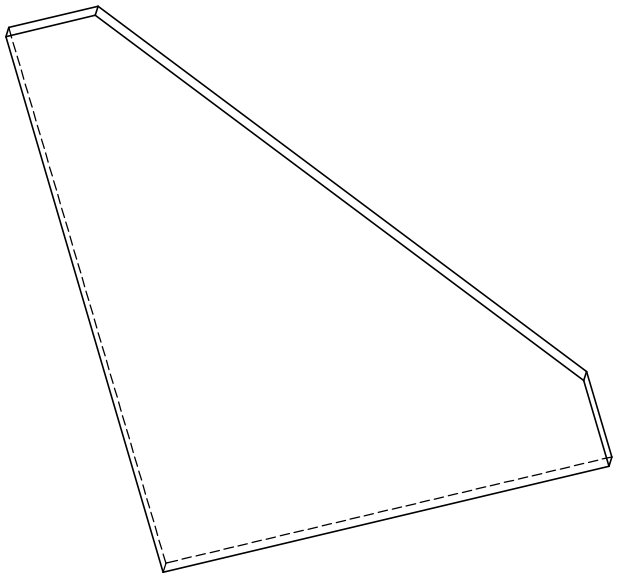

HRANY SRAZIT 1x45°

POKUD NENÍ UVEDENO JINAK: JEDNOTKY JSOU V MILIMETRECH DRSNOST: TOLERANCE: LINEÁRNÍ: ÚHLOVÁ:	OPRACOVÁNÍ:	ODSTRANIT OSTRÉ HRANY	NEUPRAVOVAT MĚŘÍTKO VÝKRESU / ZMĚNA

	JMÉNO	PODPIS	DATUM
NAVRHL	T.Horák		12.3.2021
PŘEZKOUŠEL			
SCHVÁLIL			
VÝROBA			
Z. JAKOSTI			

NÁZEV:

PODPĚRA PRAVÁ - laser

MATERIÁL: 1.0037

HMOTNOST:

Č. VÝKRESU: D003

A4

MĚŘÍTKO:1:1

LIST 1 Z 1 LISTŮ