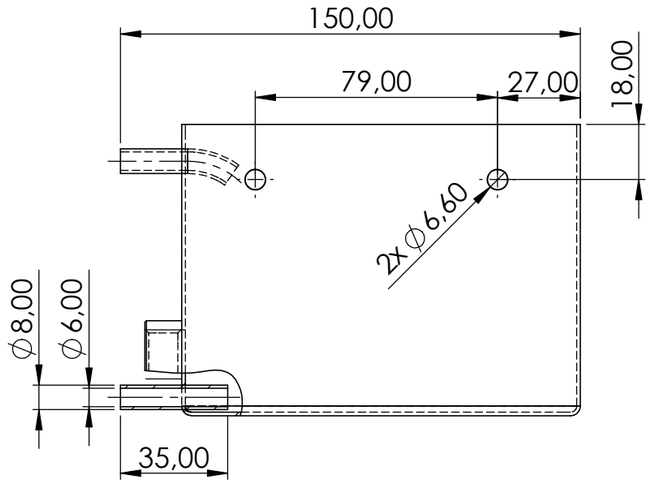

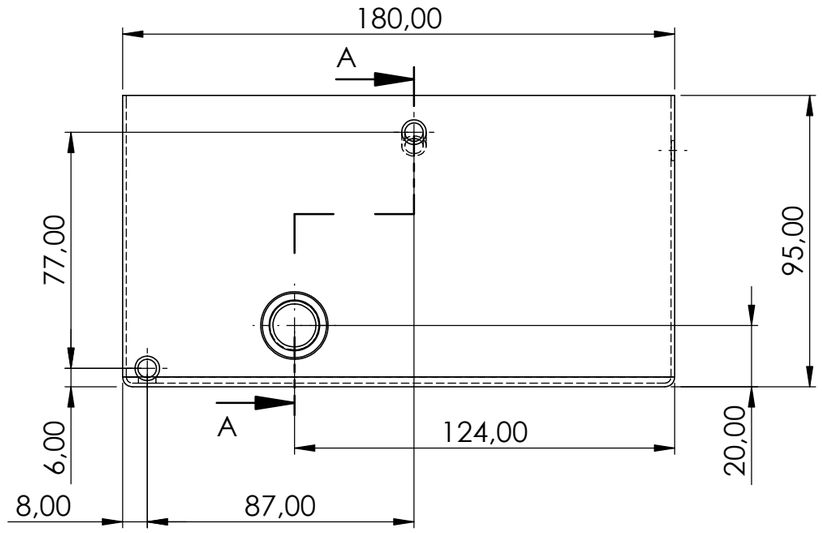

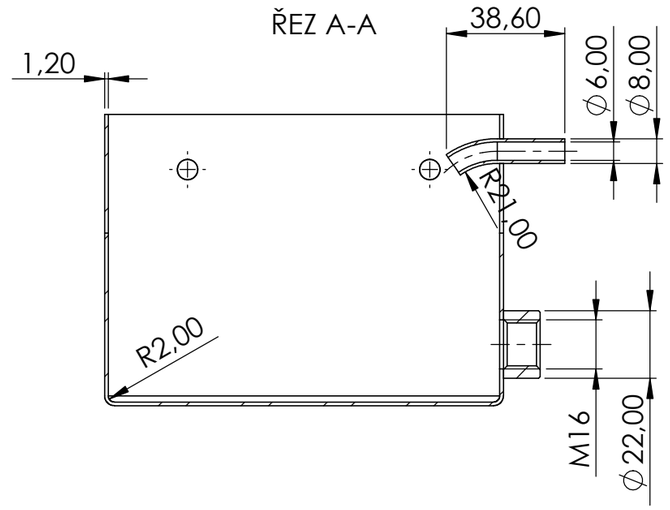

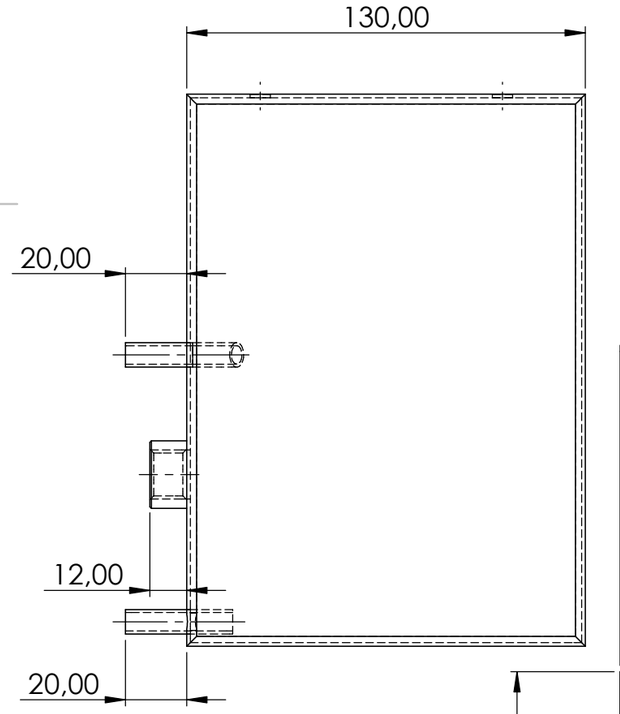

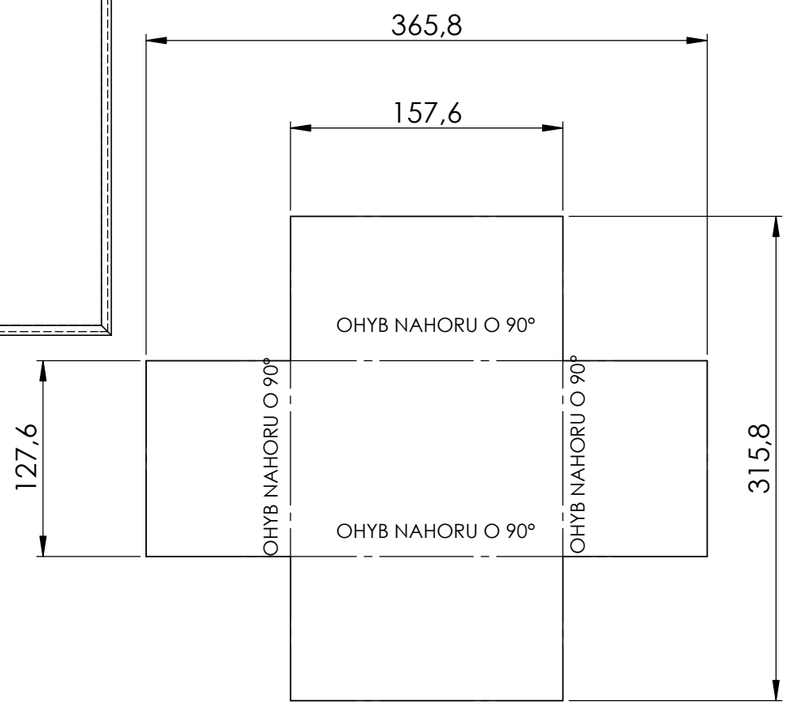

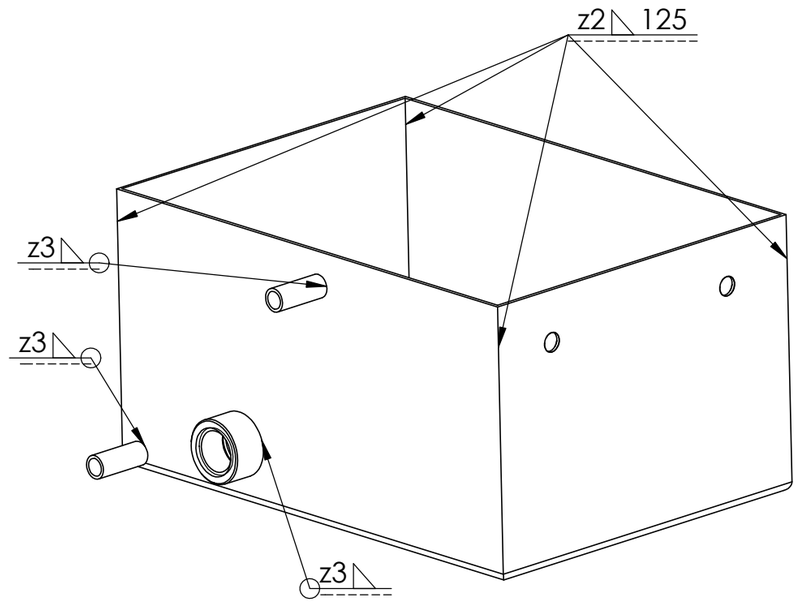

POKUD NENÍ UVEDENO JINAK: JEDNOTKY JSOU V MILIMETRECH DRSNOST: TOLERANCE: LINEÁRNÍ: ÚHLOVÁ:		OPRACOVÁNÍ:		ODSTRANIT OSTRÉ HRANY	NEUPRAVOVAT MĚŘÍTKO VÝKRESU	ZMĚNA
	JMÉNO	PODPIS	DATUM		NÁZEV: SVAŘENEC VELKÉ NÁDRŽE	
NAVRHL	T.Horák		9.3.2021			
PŘEZKOUŠEL						
SCHVÁLIL						
VÝROBA						
Z. JAKOSTI				MATERIÁL: 1.0330	Č. VÝKRESU S005	A3
				HMOTNOST: 759,91 g	MĚŘÍTKO:1:2	LIST 1 Z 1 LISTŮ