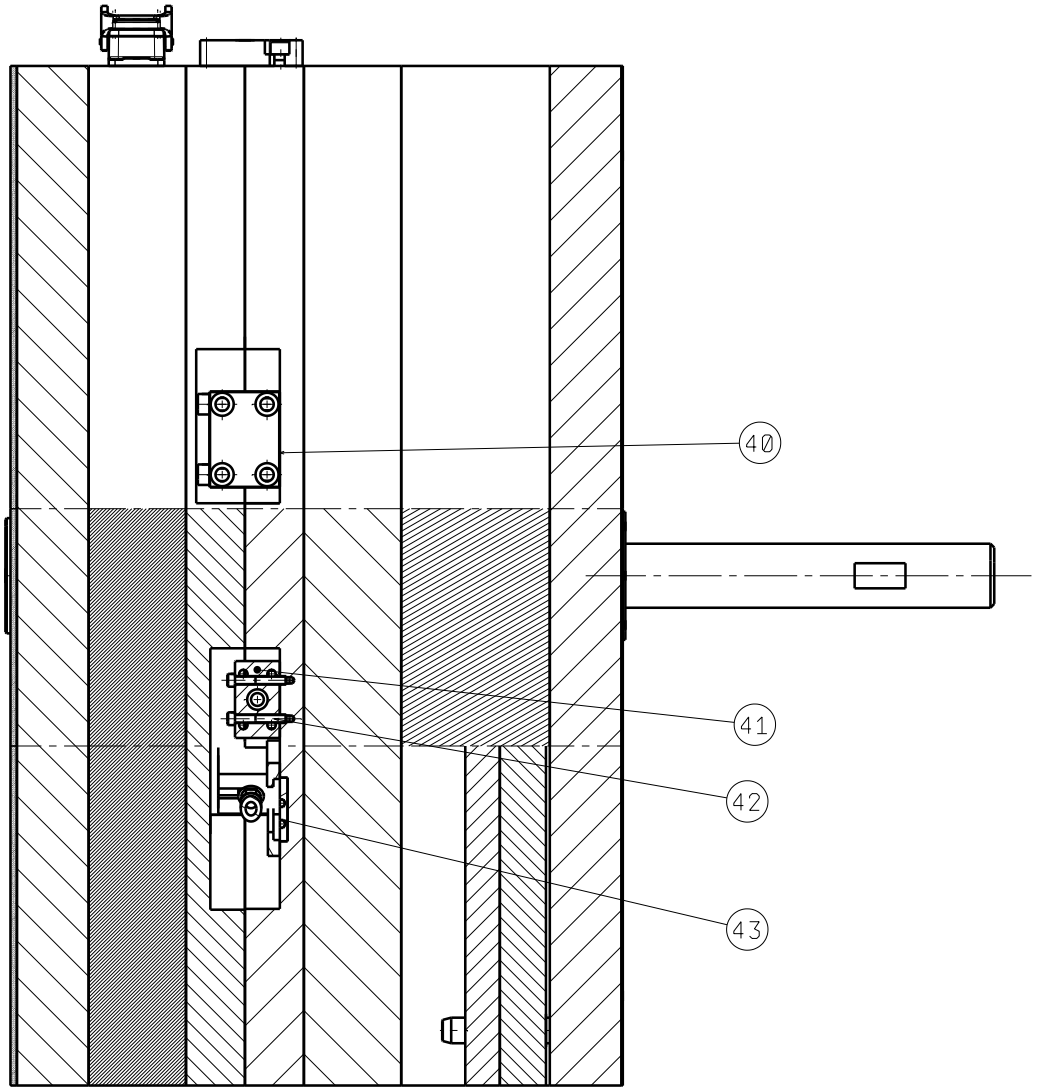

PŘESLICÍ: Bobčíková Tereza	Univerzita Tomáše Bati ve Zlíně Fakulta technologická		
DATUM: 11.05.2021			
TOLERANCE: -			
PŘESNOSTI: -			
VELIKOST: A3	UTB-2021		
PŘEDTIKA: 1:2	SEIGHT (kg): -	NÁZEV: Rez_3	SHEET: 1/1

This drawing is our property it can't be reproduced or communicated without our written agreement.